3F Filippi

Made in Italy

www.3F-Filippi.it

3F Trittico

Istruzioni di montaggio
Instructions de montage
Instrucciones de montaje
Installation instructions
Montageanleitung

CE-EN 60598-1 IEC/TR 62778:2014 650°C Classe II

3F Trittico WH - BK op. 2 - 3

cod.		Kg
6104	3F Trittico WH 12+12+15/835 DALI H300	3.4
6105	3F Trittico BK 12+12+15/835 DALI H300	3.4
6107	3F Trittico WH 12+12+15/835 DALI H500	3.7
6108	3F Trittico BK 12+12+15/835 DALI H500	3.7
6110	3F Trittico WH 12+12+15/835 DALI H800	4.0
6111	3F Trittico BK 12+12+15/835 DALI H800	4.0

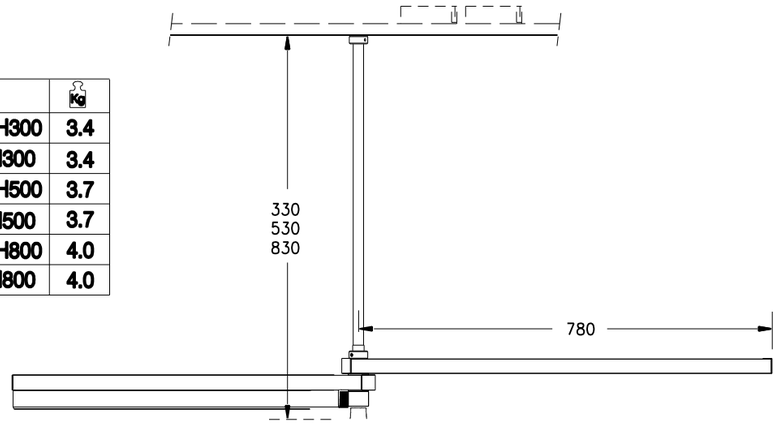

Acc. cod. A0830 - A0831 op. 4 - 7

cod.	Accessori	Kg
A0830	Fiss. Trittico cartongesso WH	0.8
A0831	Fiss. Trittico cartongesso BK	0.8

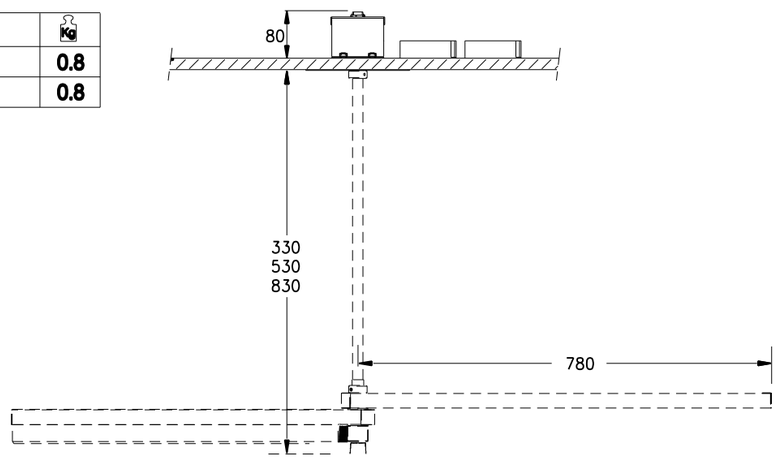

IMI0373000 (11/19) mb

Acc. cod. A0828 op. 8 - 12

cod.	Accessori	Kg
A0828	Fiss. Trittico Pannelli metallici 60x60	1.4

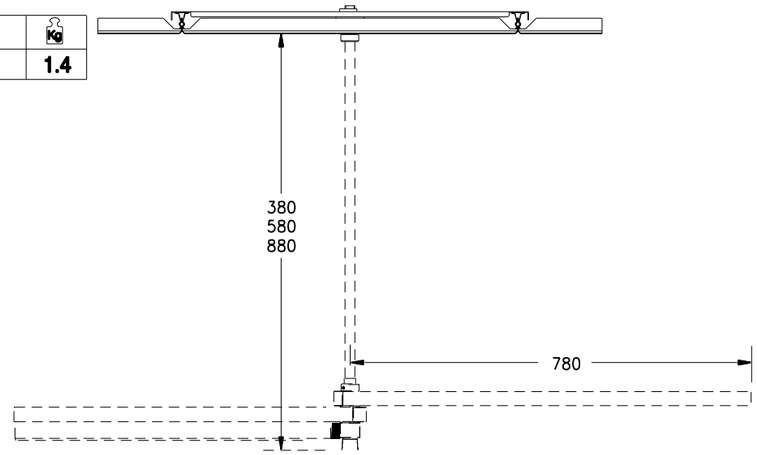

Acc. cod. A0829 op. 13 - 17

cod.	Accessori	Kg
A0829	Fiss. Trittico Pannelli fibra miner. 60x60	1.9

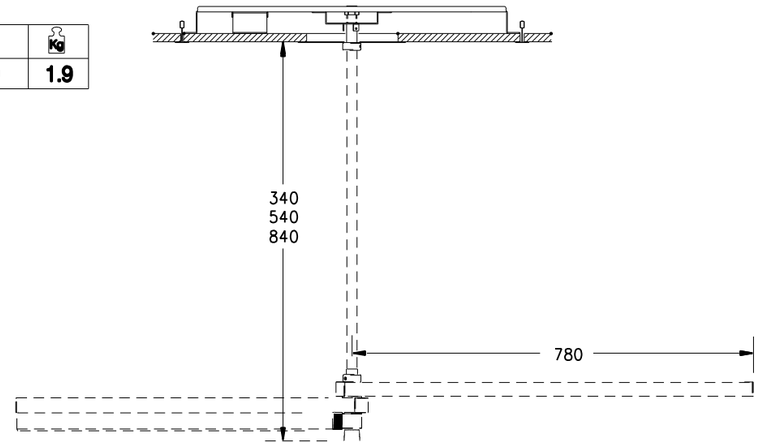

- ATTENZIONE : Non toccare i moduli Led - Maneggiare con cautela
  Dispositivo sensibile alle scariche elettrostatiche - Usare guanti antistatici
  Non esporre i moduli LED a polveri e/o sostanze chimicamente aggressive quali Cloro, Zolfo, Ammoniaca, Oli Minerali, ecc.
- ATTENTION : Ne touchez pas les modules Led - Manipuler avec précaution
  Dispositif sensible aux décharges électrostatiques - Utiliser gants antistatiques
  N'exposez pas les modules LED aux poussières et/ou aux produits chimiques aggressifs comme chlore, soufre, ammoniac, huiles minérales, etc.
- ATENCION : No toque los módulos Led - Tratar con cuidado
  Dispositivo sensible a las descargas electrostáticas - Use guantes antiestáticos
  No exponga los módulos LED a polvos y/o sustancias químicamente agresivas como cloro, azufre, amoniaco, aceites minerales, etc.
- ATTENTION : Do not touch the Led modules - Observe precautions for handling
  Device sensitive to electrostatic discharge - Use antistatic gloves
  Do not expose LED modules to dust and/or chemically aggressive substances such as Clorine, Sulphur, Ammonia, Mineral Oils, etc.
- ACHTUNG : LED-module nicht berühren - mit Vorsicht behandeln
  Gerät empfindlich gegen elektrostatische Entlandung - Verwenden Sie antistatische Handshuhe
  Setzen Sie die LED-Module keinen Staubpartikeln und/oder aggressiven chemischen Substanzan wie Chlor, Schwefel, Ammoniak, Mineralönen usw. aus.

L'apparecchio non deve essere smaltito come rifiuto urbano, mediante cassonetto, ma e' soggetto a raccolta separata.
Il mancato rispetto di questa norma e' sanzionato dalla legge e potrebbe provocare potenzialmente effetti negativi sia per l'ambiente sia sulla salute umana.

L'appareil ne doit pas être éliminé comme orduree ménagères, dans la poubelle, mais il est sujet à collecte sélective.
La non-observation de cette disposition est sanctionnée par la loi et peut provoquer en puissance effects négatifs soit pour l'ambiance soit pour la santé humaine.

La luminaria no debe ser desechada como residuo urbano, sino a través de un gestor de residuos, ya que es objeto de recogida selectiva.
El incumplimiento de esta norma está sancionado por la ley y puede causar potencialmente daños tanto al medio ambiente como a la salud.

The luminaire must not be eliminated as urban waste, by means of refuse body, rather it is object of separate collection.
The non-observance of this rule is sanctioned by the law and potentially could cause negative effects both on the environment and on human health.

Die Leuchte muss als Sondermüll entsorgt werden!
Die Nichteinhaltung dieser Bestimmung kann strafrechtlich verfolgt werden.
Ferner verursacht eine nicht gerechte Entsorgung negative Folgen für die Umwelt und die menschliche Gesundheit.

DECRETO LEGISLATIVO 14 marzo 2014, n. 49. Attuazione della direttiva 2012/19/UE (Revisione della Direttiva 2002/96/UE).

1

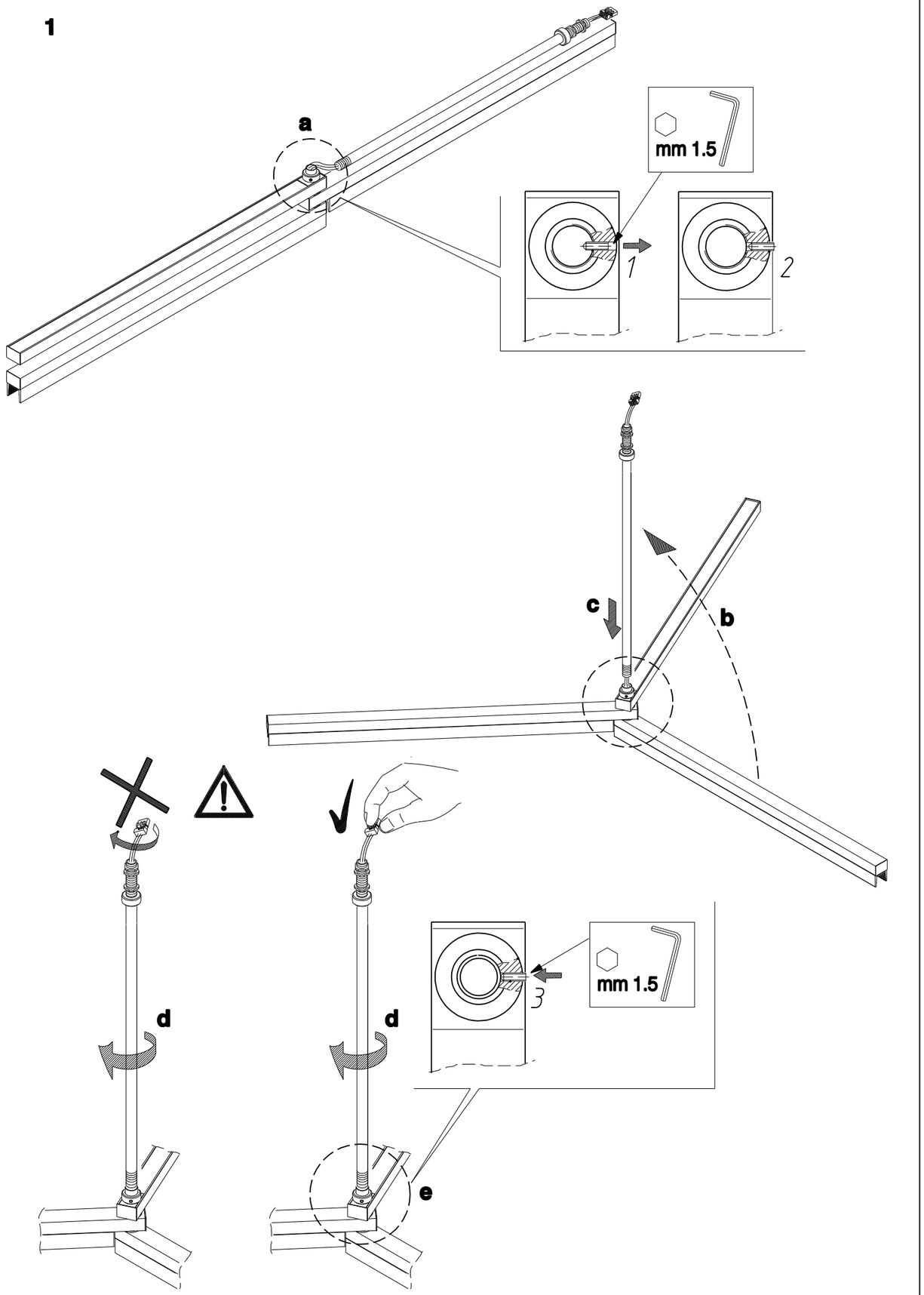

3F Trittico WH - BK op. 2 - 3

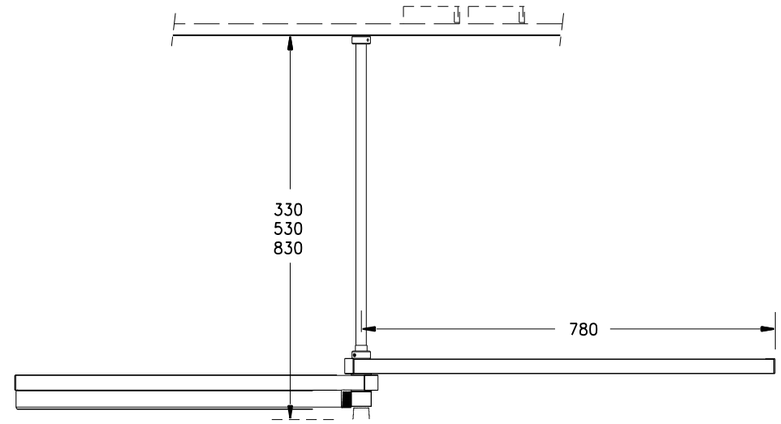

2

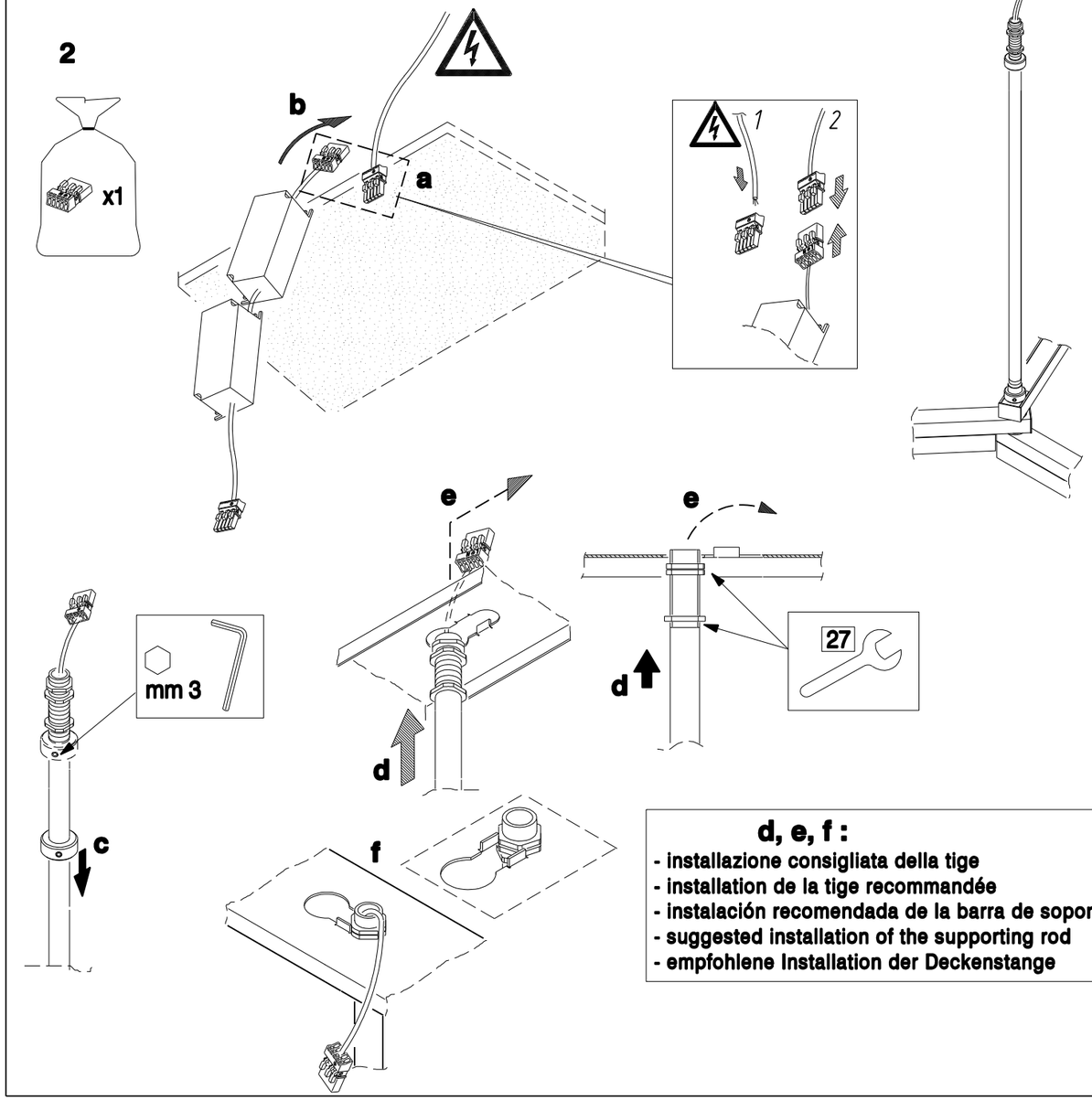

d, e, f :

- installazione consigliata della tige
- installation de la tige recommandée
- instalación recomendada de la barra de soporte
- suggested installation of the supporting rod
- empfohlene Installation der Deckenstange

3

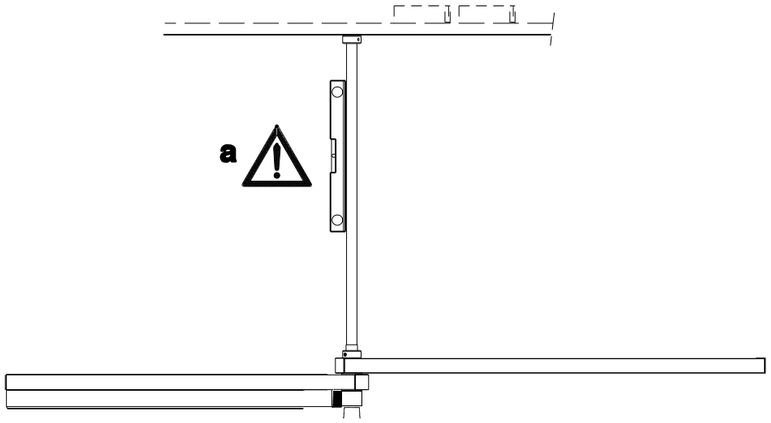

Acc. cod. A0830 - A0831 op. 4 - 7

cod.	Accessori	Kg
A0830	Fiss. Trittico cartongesso WH	0.8
A0831	Fiss. Trittico cartongesso BK	0.8

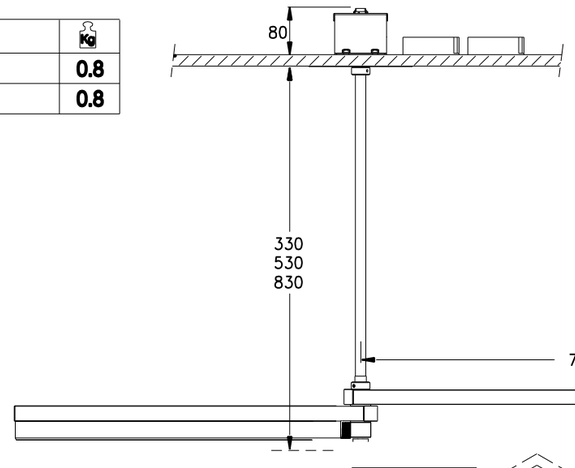

4

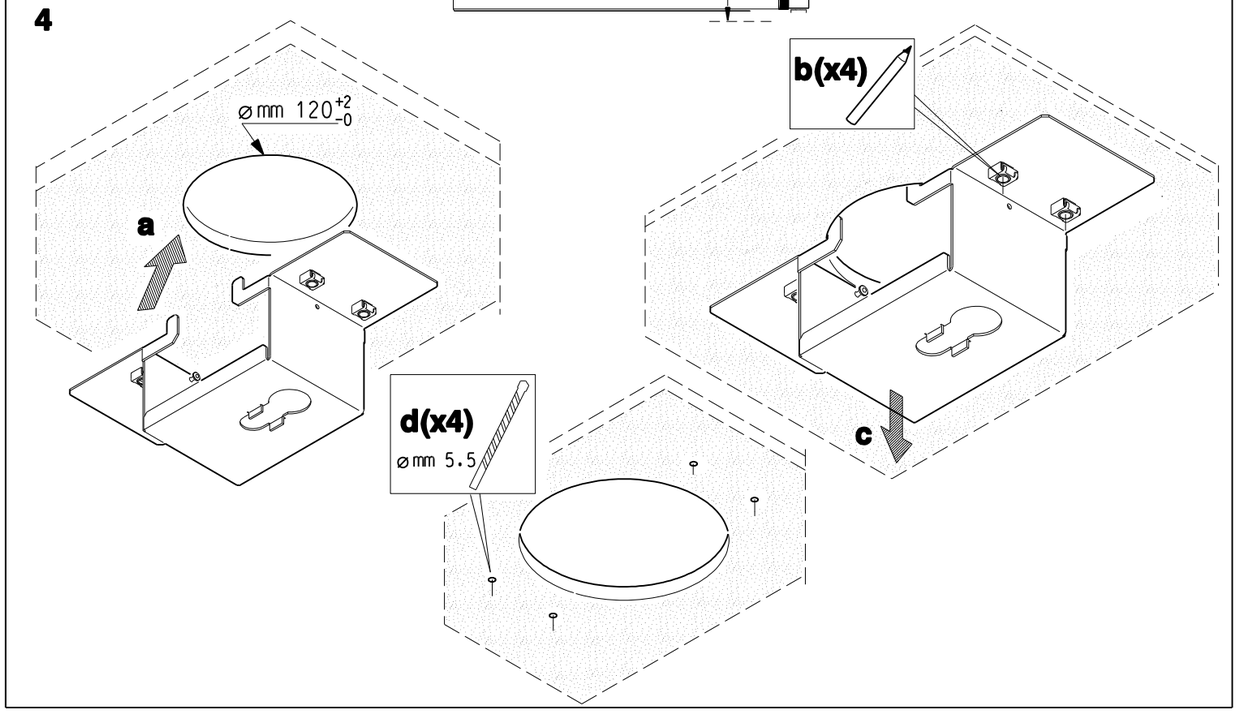

5

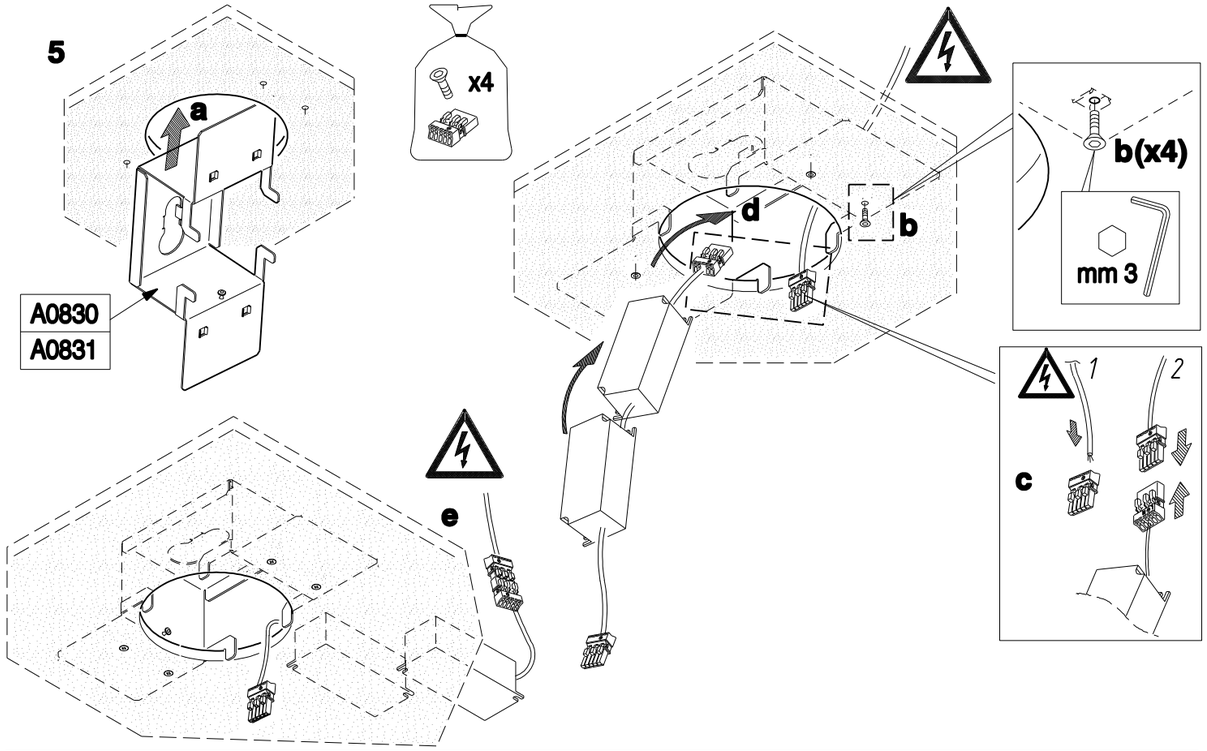

6

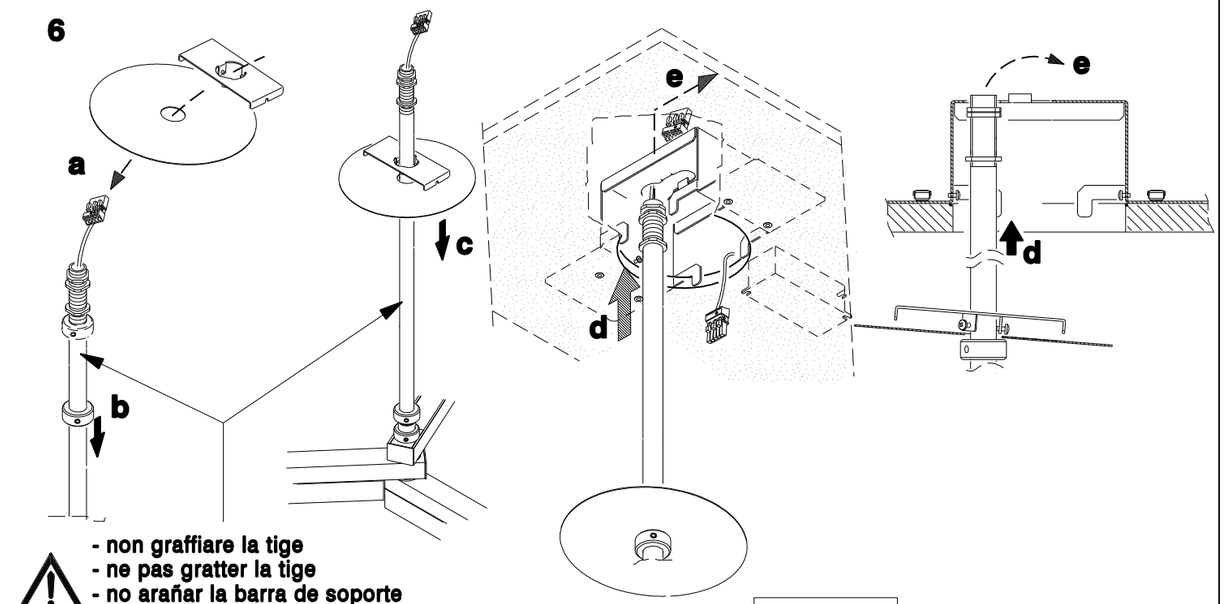

- non graffiare la tige
- ne pas gratter la tige
- no arañar la barra de soporte
- do not scratch the supporting rod
- die Deckenstange nicht verkratzen

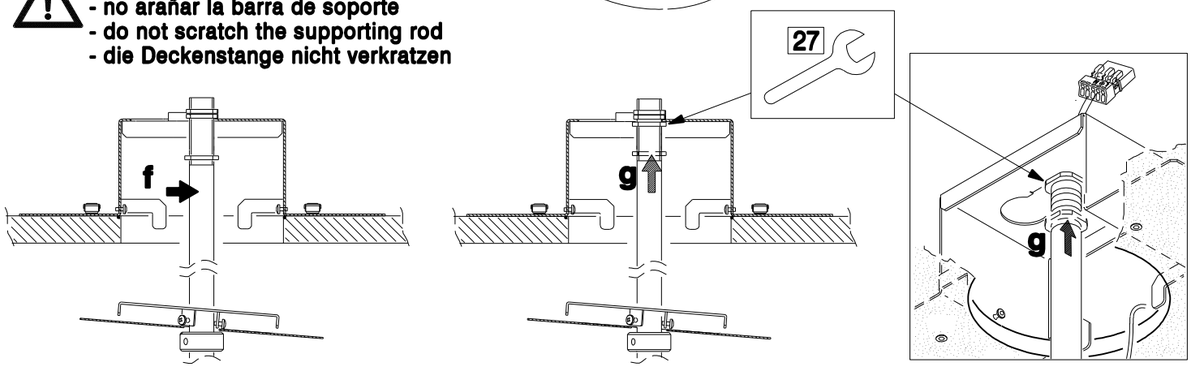

...6

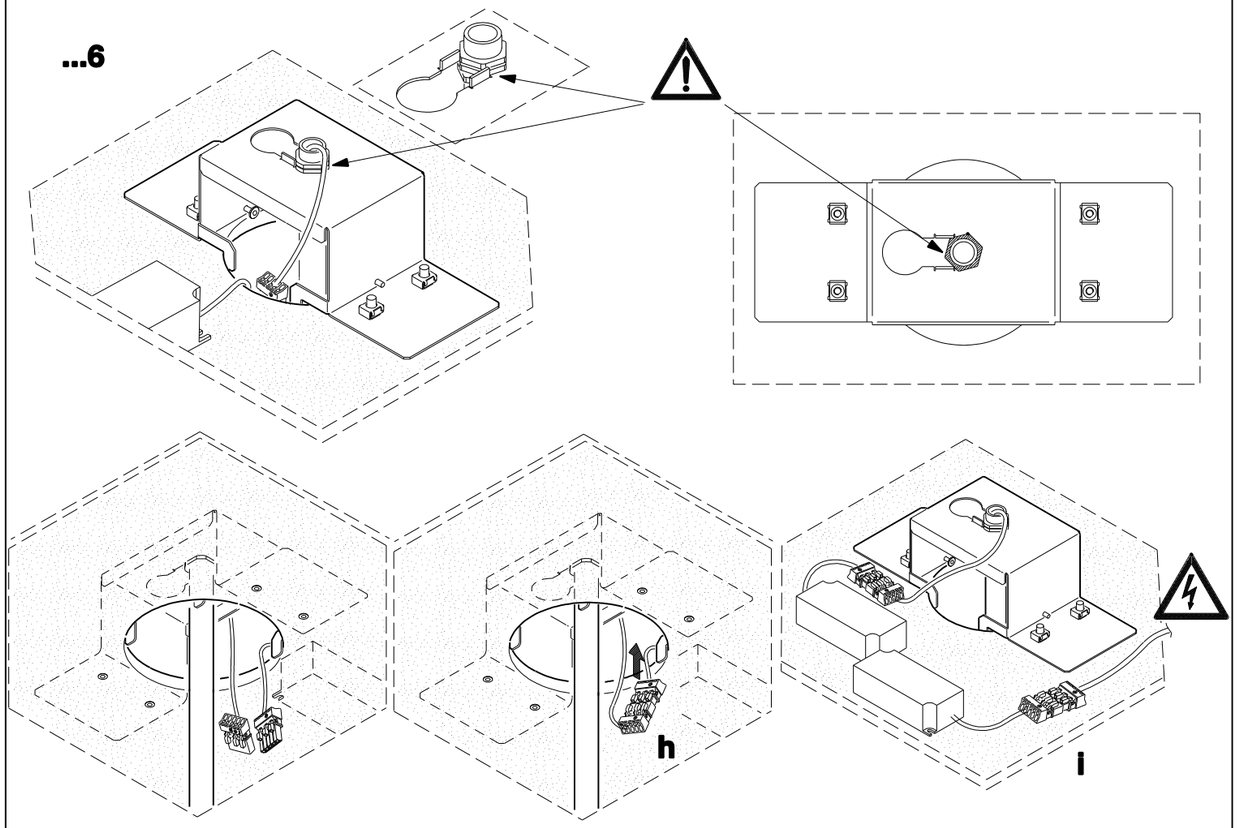
h
i

7

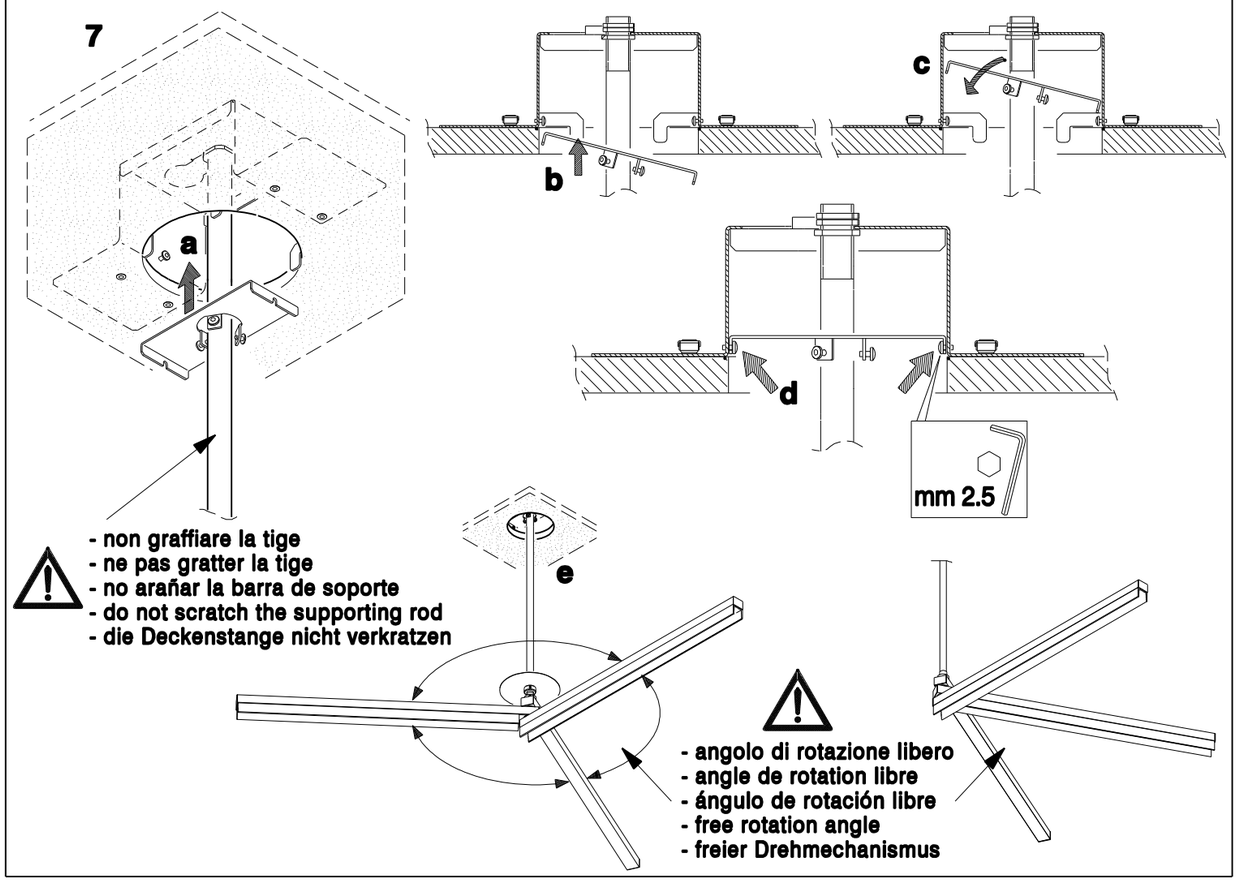
a
b
c
d
mm 2.5
e
- non graffiare la tige
- ne pas gratter la tige
- no arañar la barra de soporte
- do not scratch the supporting rod
- die Deckenstange nicht verkratzen
- angolo di rotazione libero
- angle de rotation libre
- ángulo de rotación libre
- free rotation angle
- freier Drehmechanismus

...7

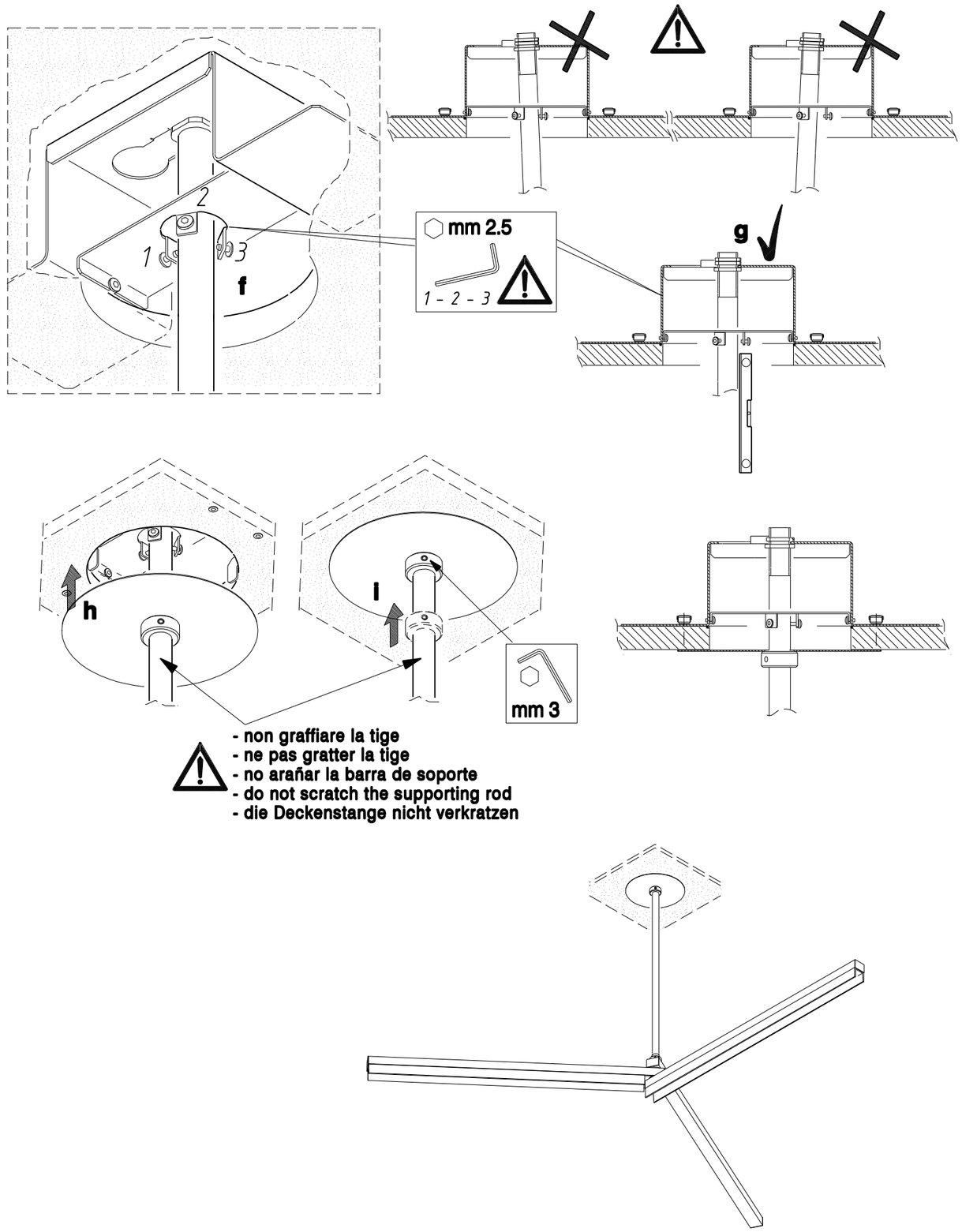
1
2
3
f
mm 2.5
1 - 2 - 3
g
h
i
mm 3
- non graffiare la tige
- ne pas gratter la tige
- no arañar la barra de soporte
- do not scratch the supporting rod
- die Deckenstange nicht verkratzen

Acc. cod. A0828 op. 8 - 12

cod.	Accessori	Kg
A0828	Fiss. Trittico Pannelli metallici 60x60	1.4

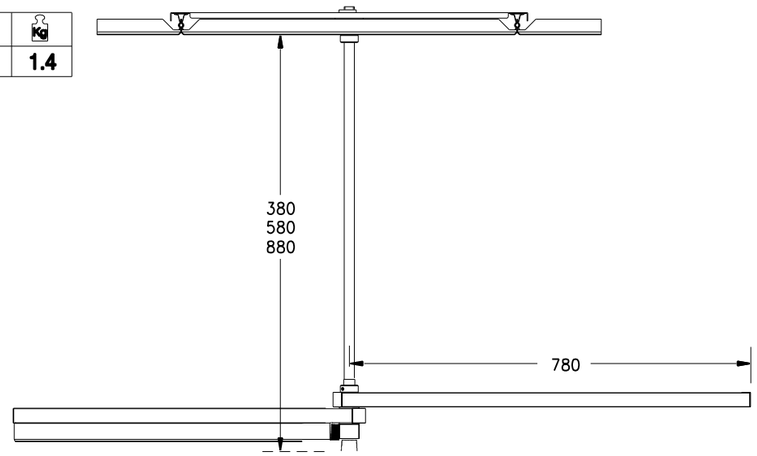

8

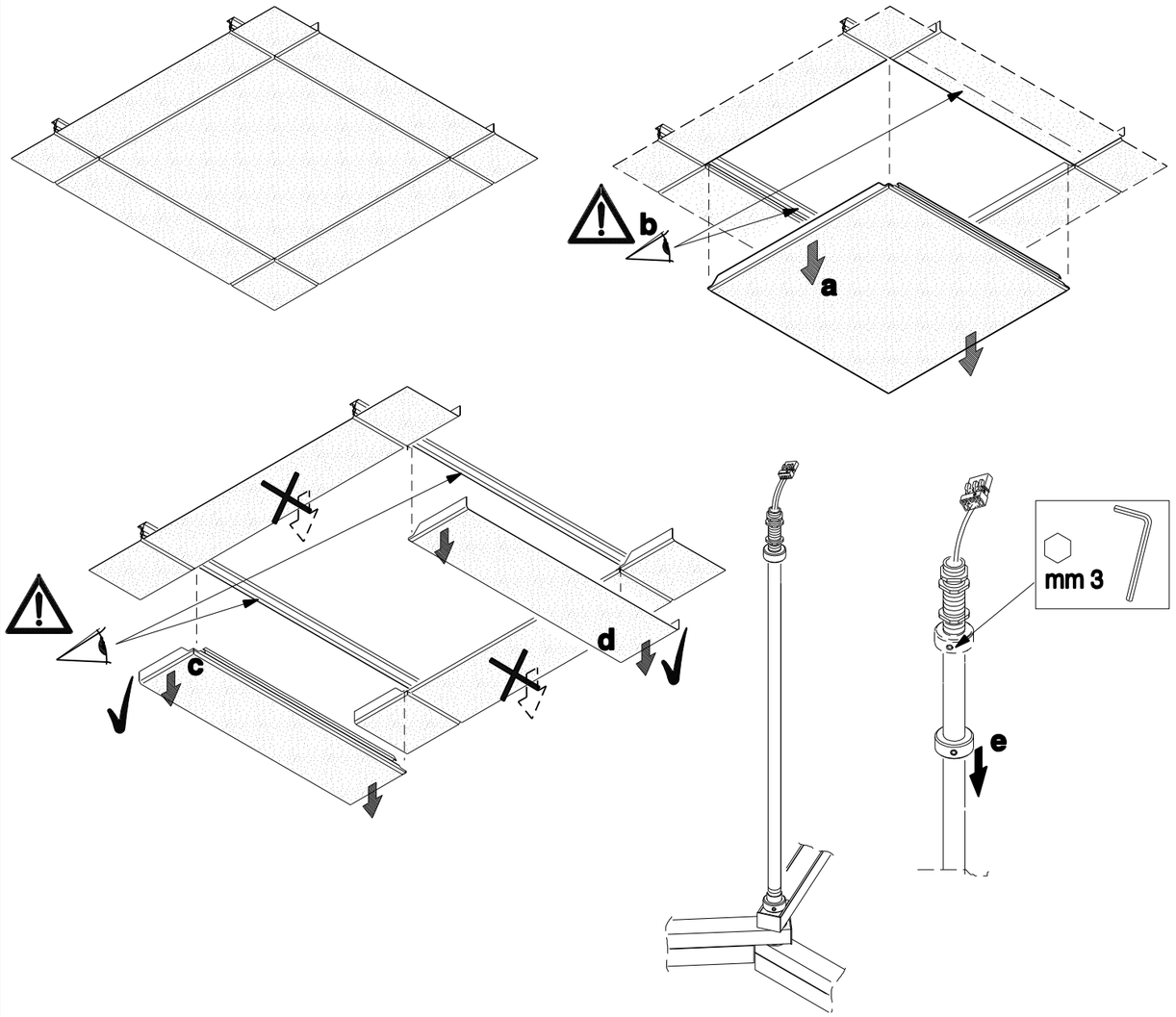

9

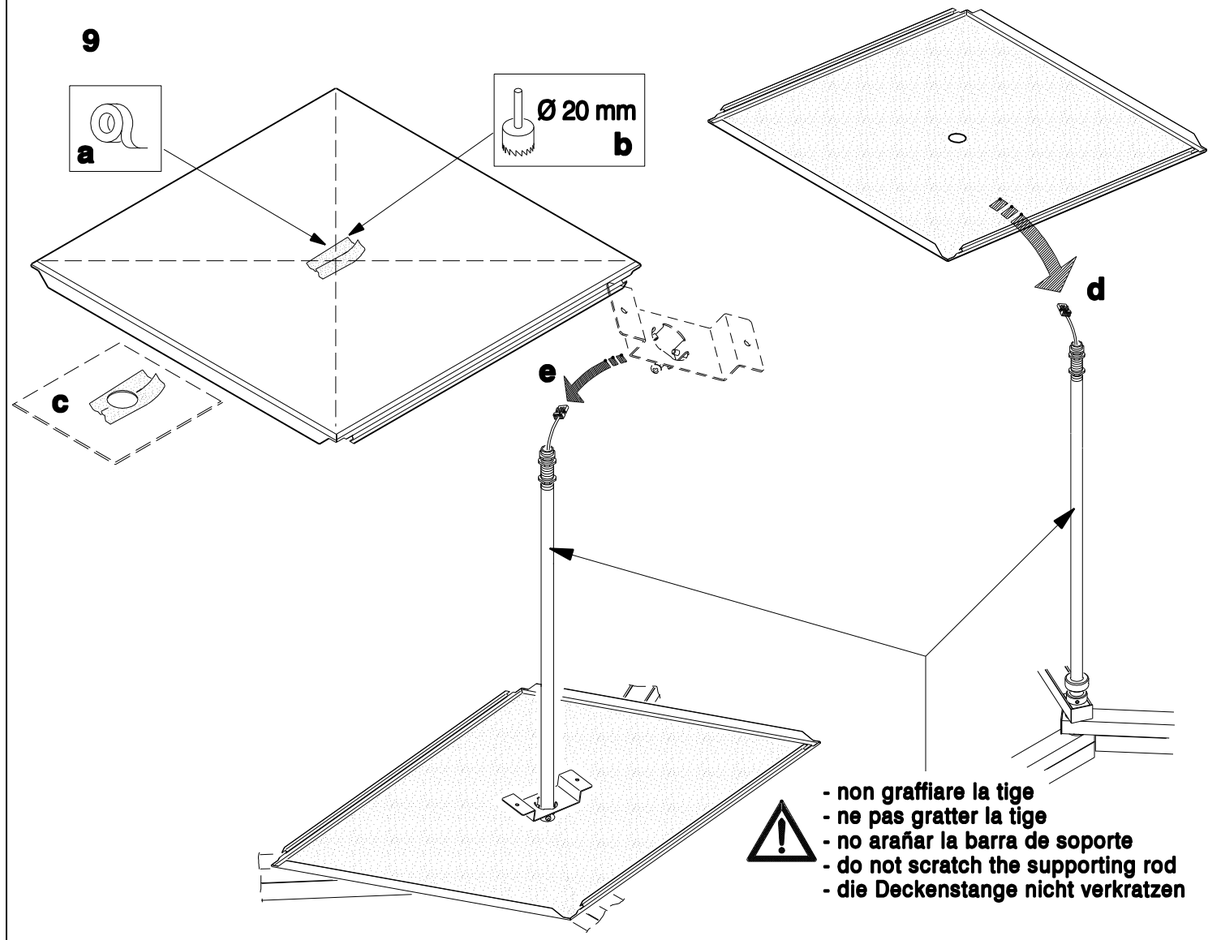

10

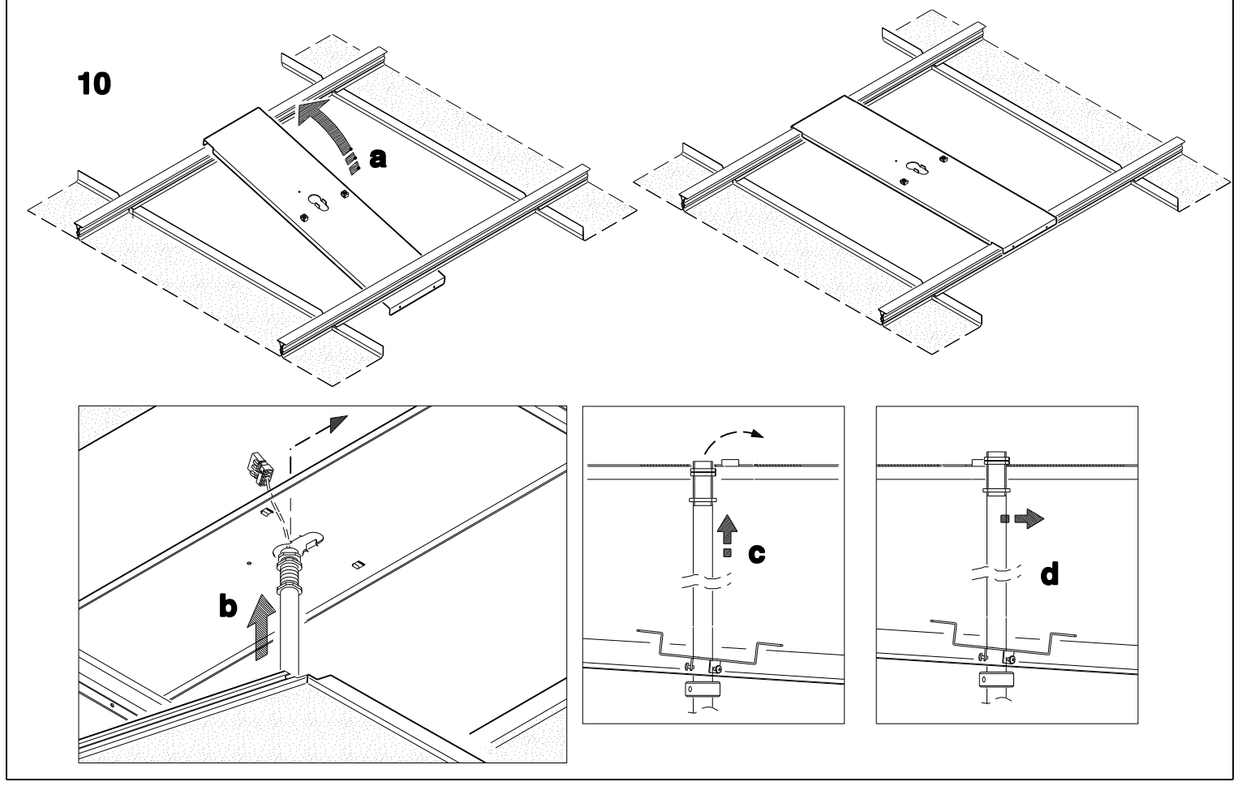

...10

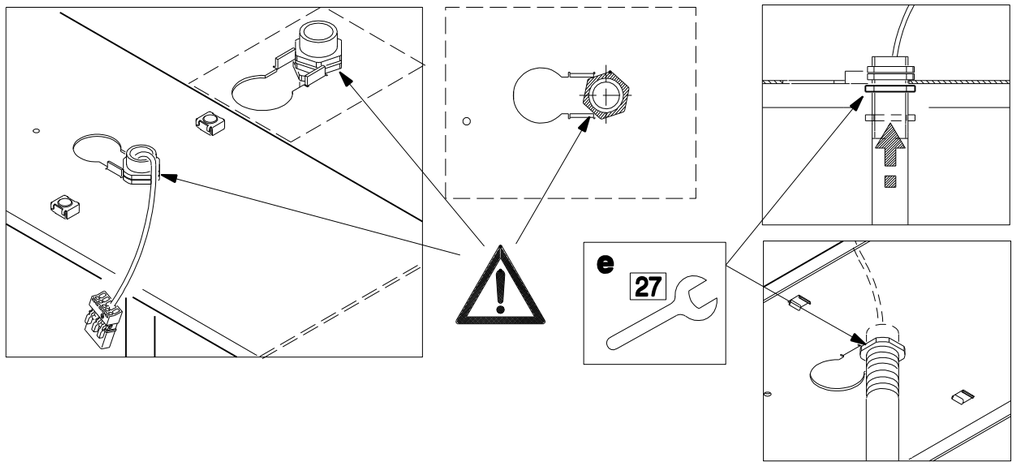

11

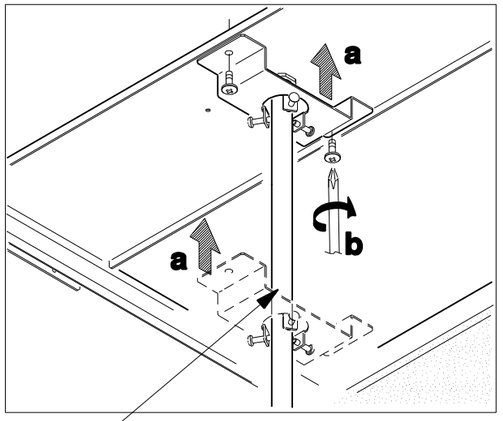

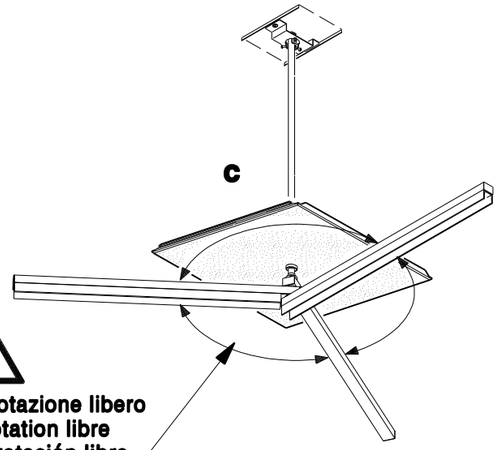

- angolo di rotazione libero
- angle de rotation libre
- ángulo de rotación libre
- free rotation angle
- freier Drehmechanismus

- non graffiare la tige
- ne pas gratter la tige
- no arañar la barra de soporte
- do not scratch the supporting rod
- die Deckenstange nicht verkratzen

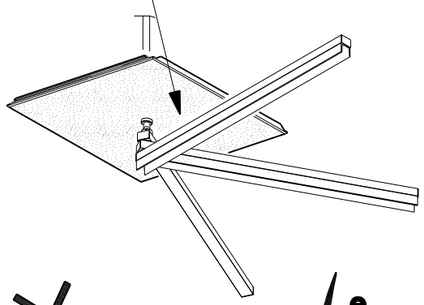

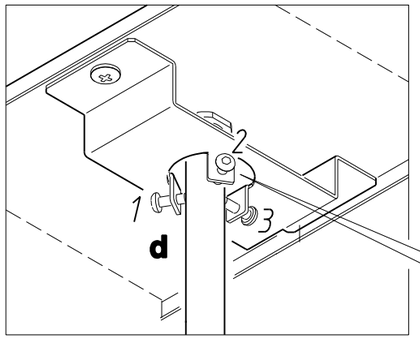

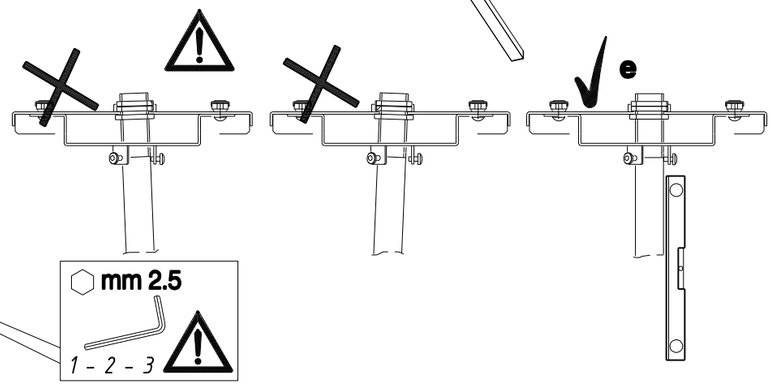

...11

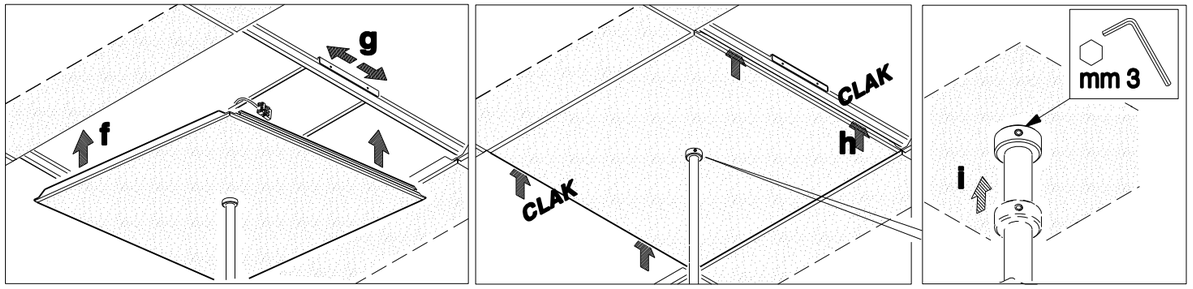

12

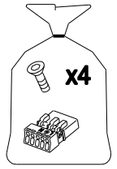

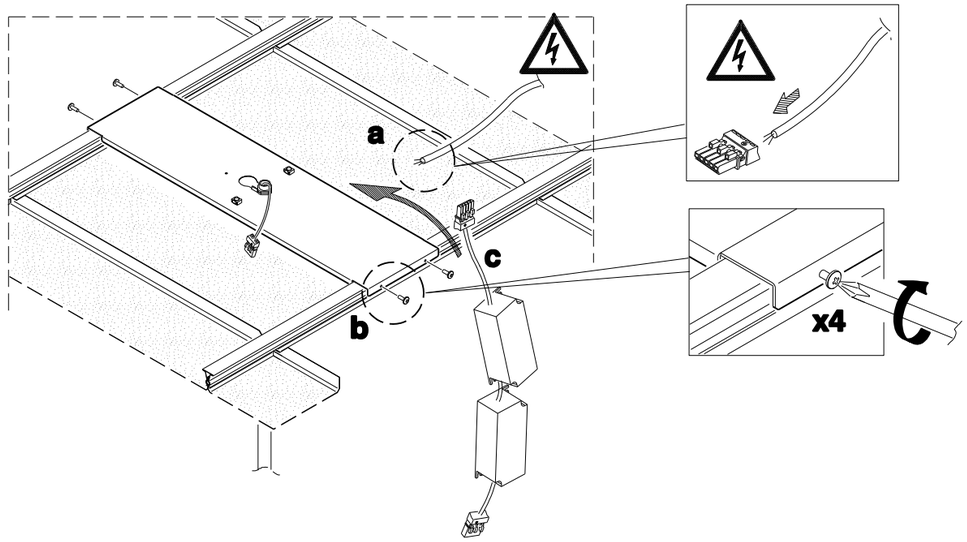

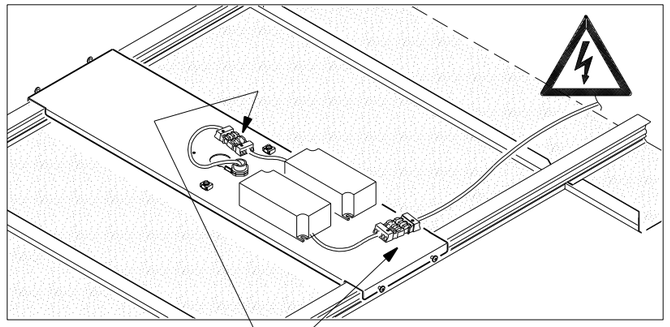

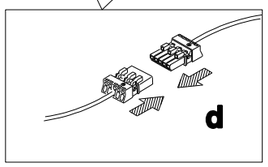

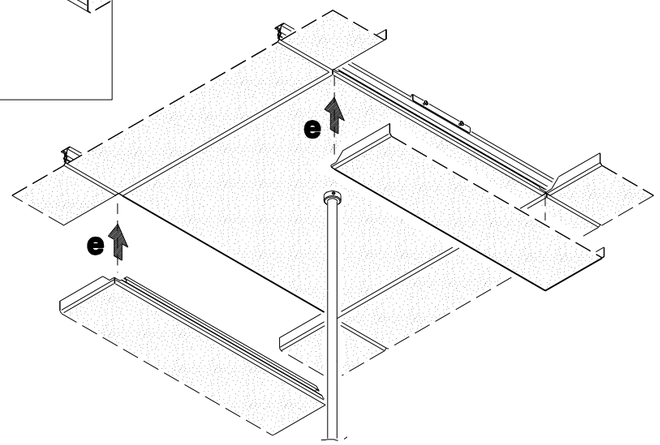

Acc. cod. A0829 op. 13 - 17

cod.	Accessori	Kg
A0829	Fiss. Trittico Pannelli fibra miner. 60x60	1.9

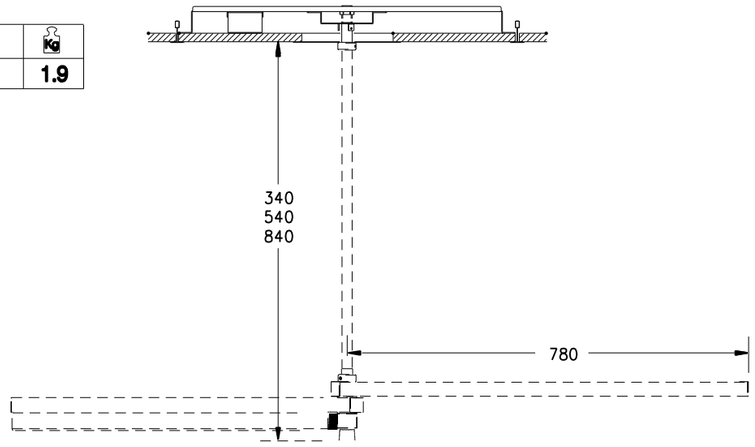

13

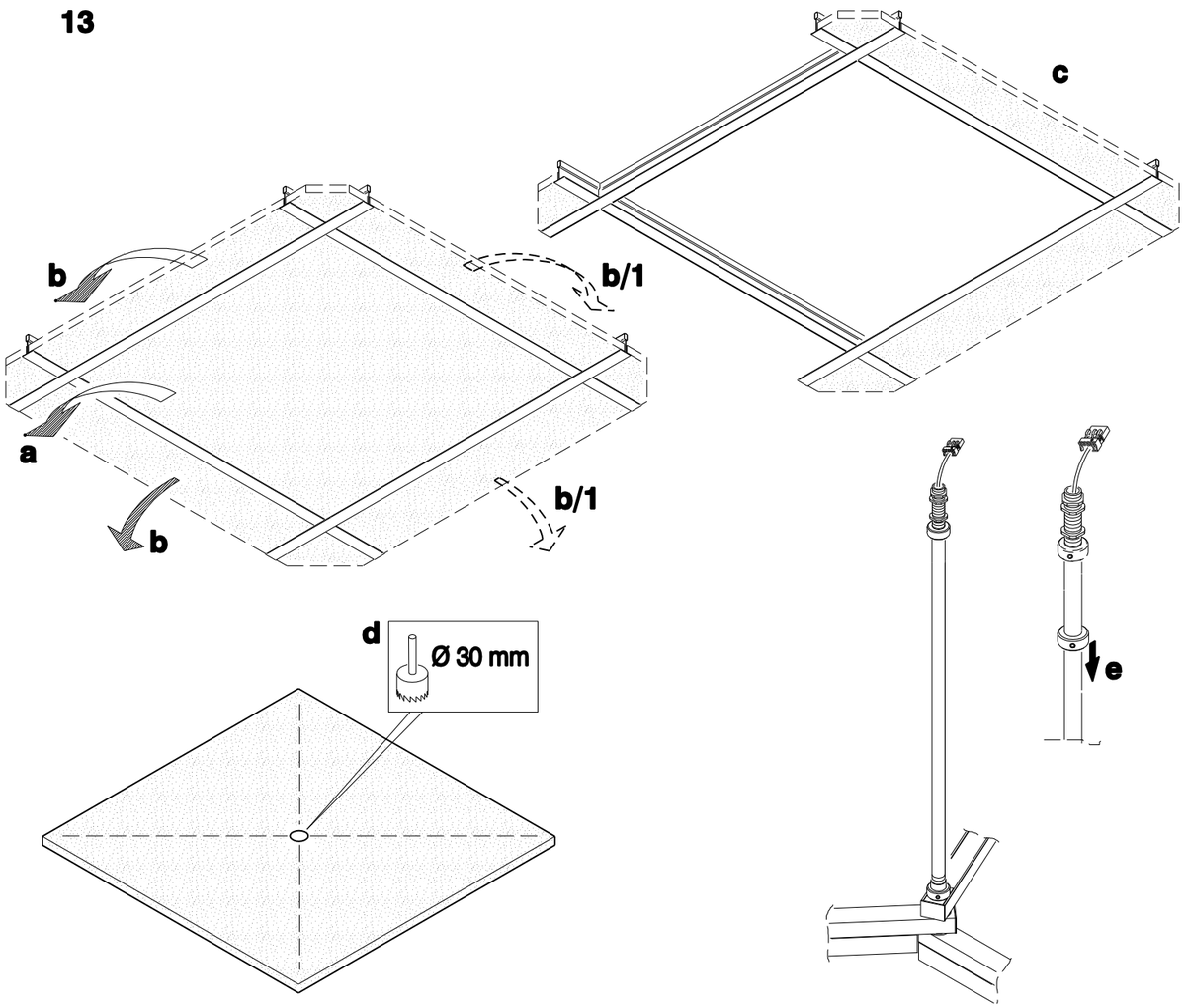

14

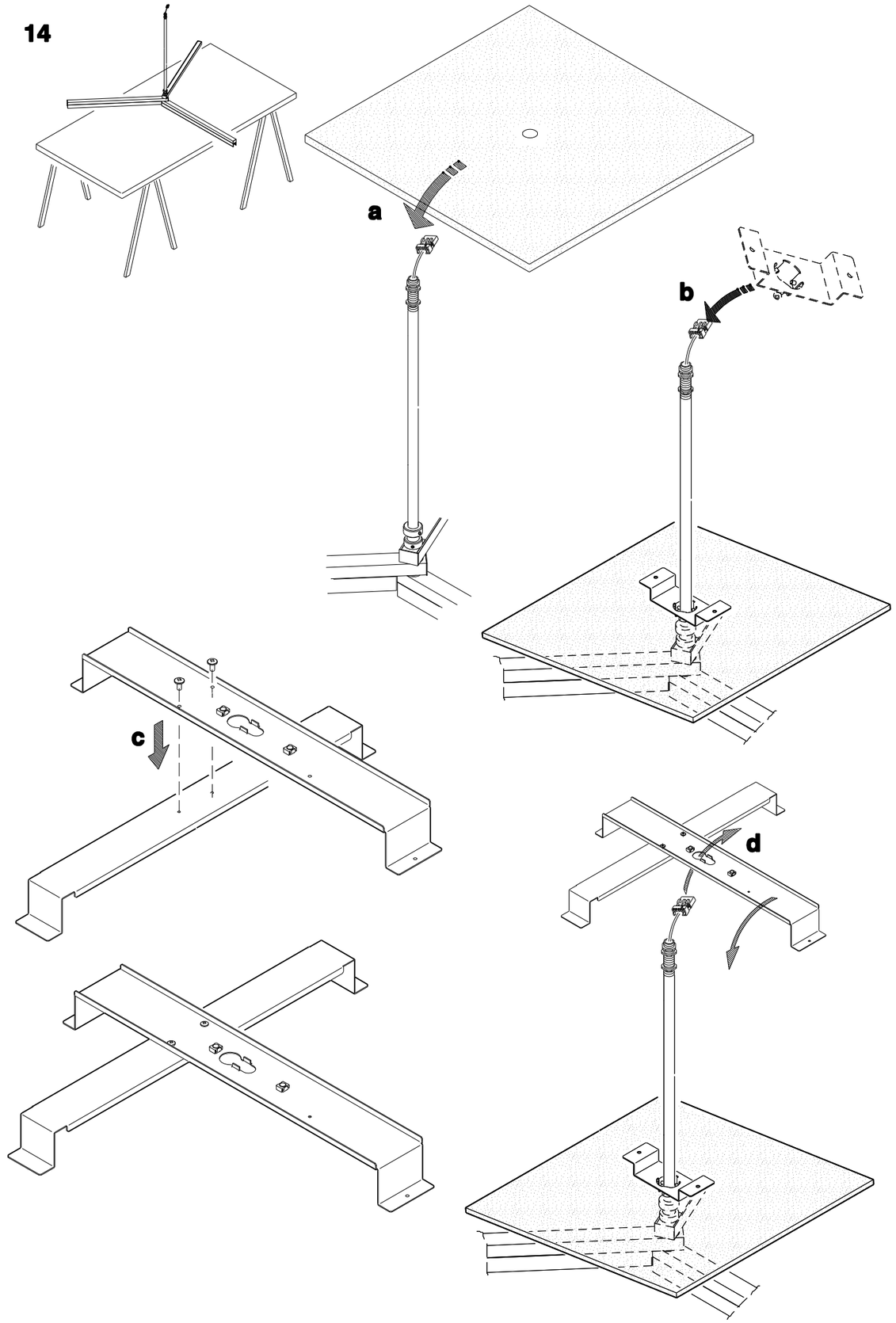

...14

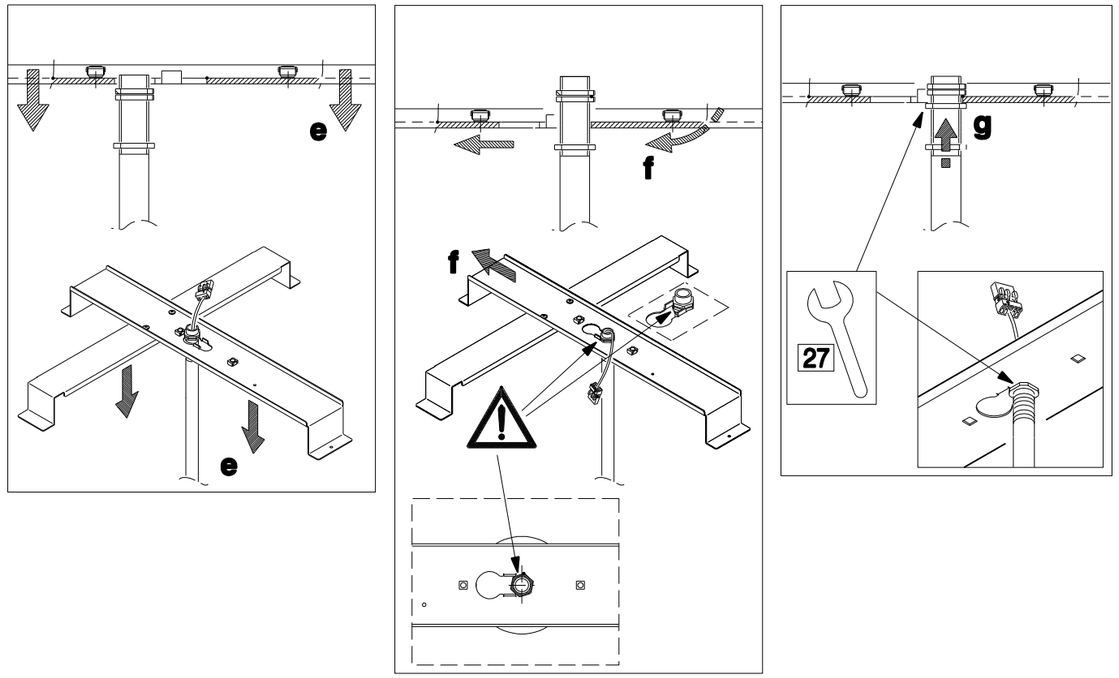
e
e
f
f
g
27

15

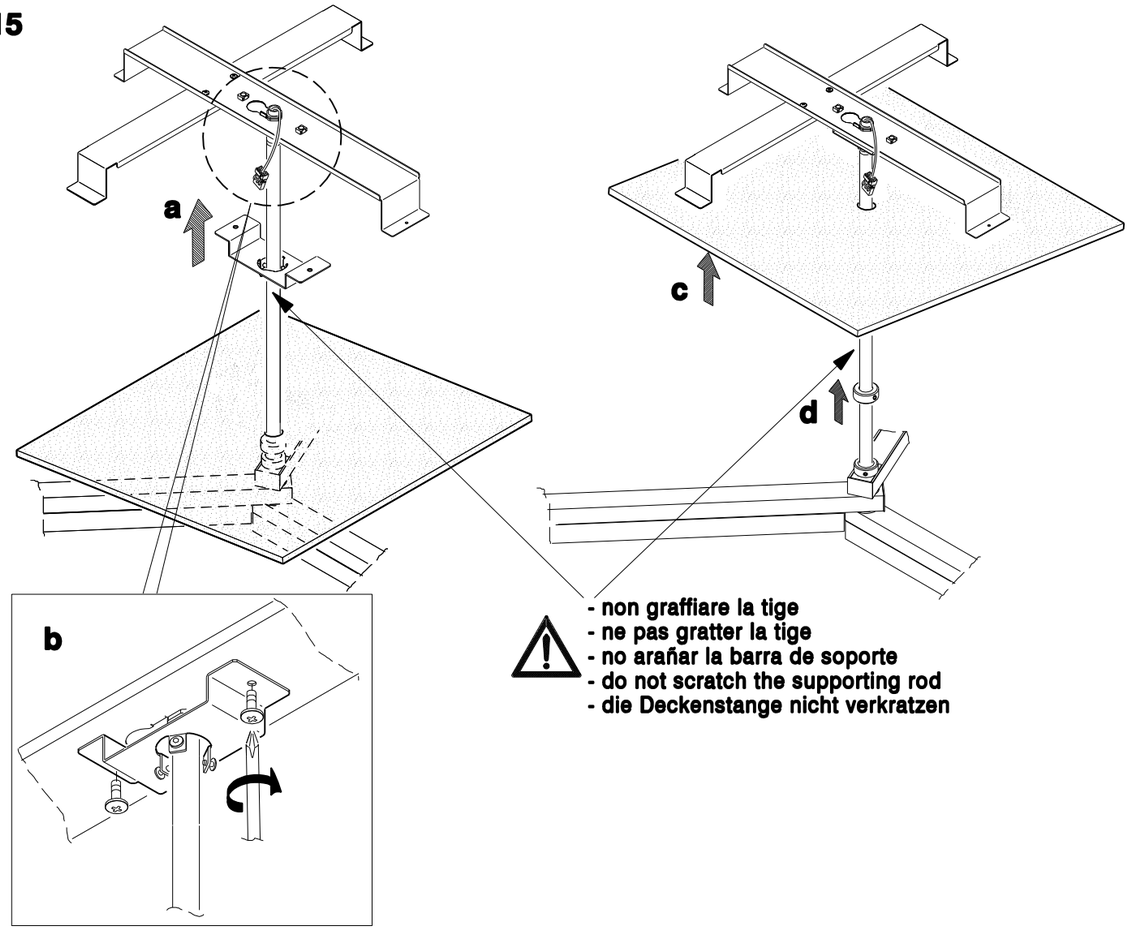
a
b
c
d
- non graffiare la tige
- ne pas gratter la tige
- no arañar la barra de soporte
- do not scratch the supporting rod
- die Deckenstange nicht verkratzen

...15

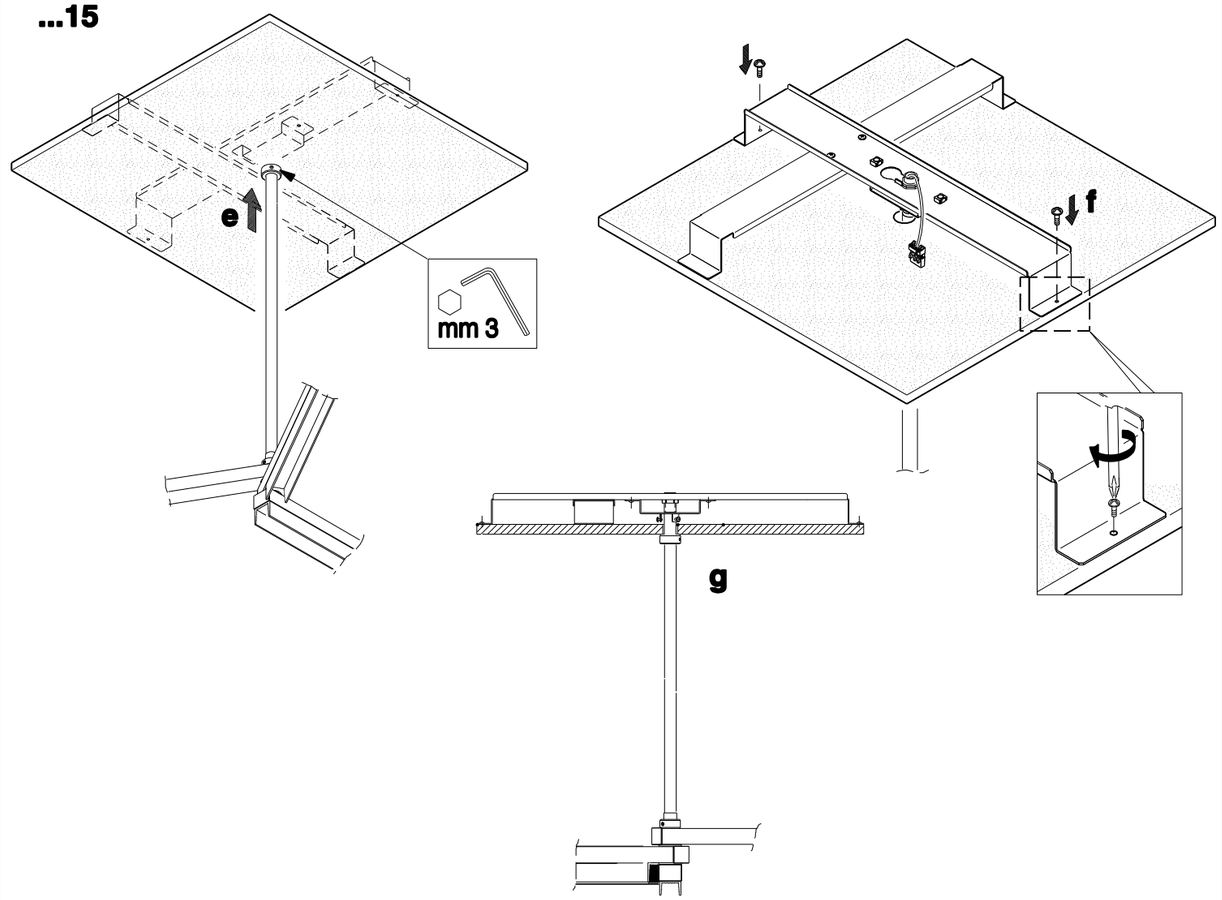
e
mm 3
f
g

16

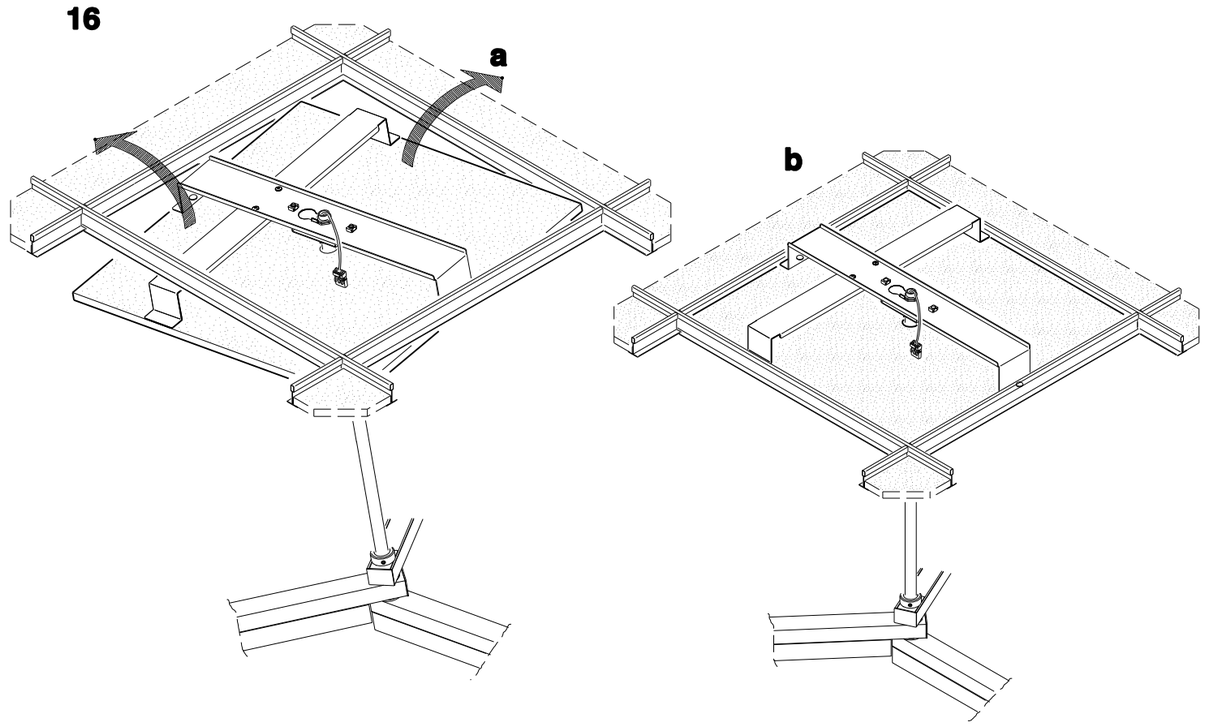
a
b

...16

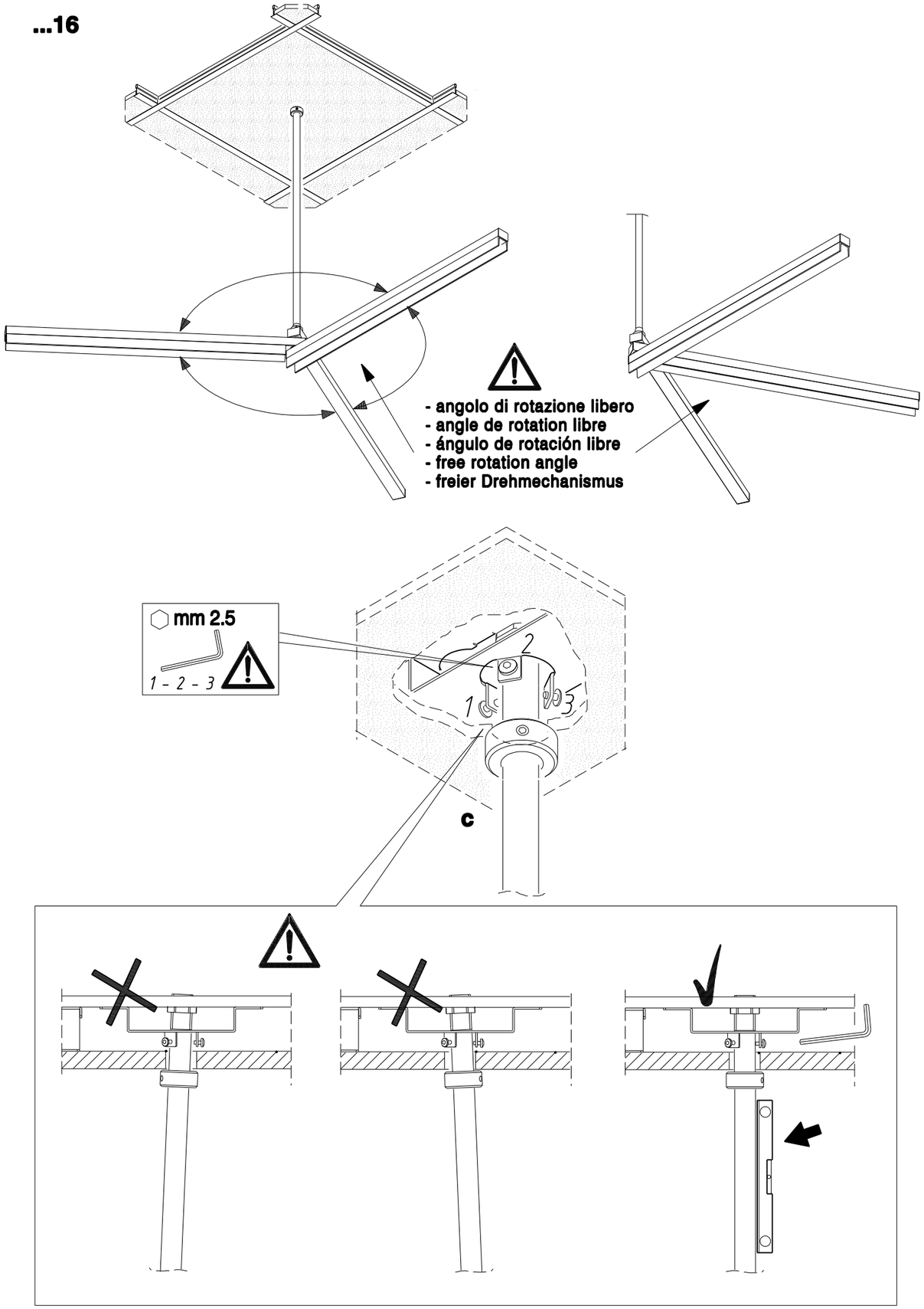
- angolo di rotazione libero
- angle de rotation libre
- ángulo de rotación libre
- free rotation angle
- freier Drehmechanismus
mm 2.5
1 - 2 - 3
1
2
3
c

17

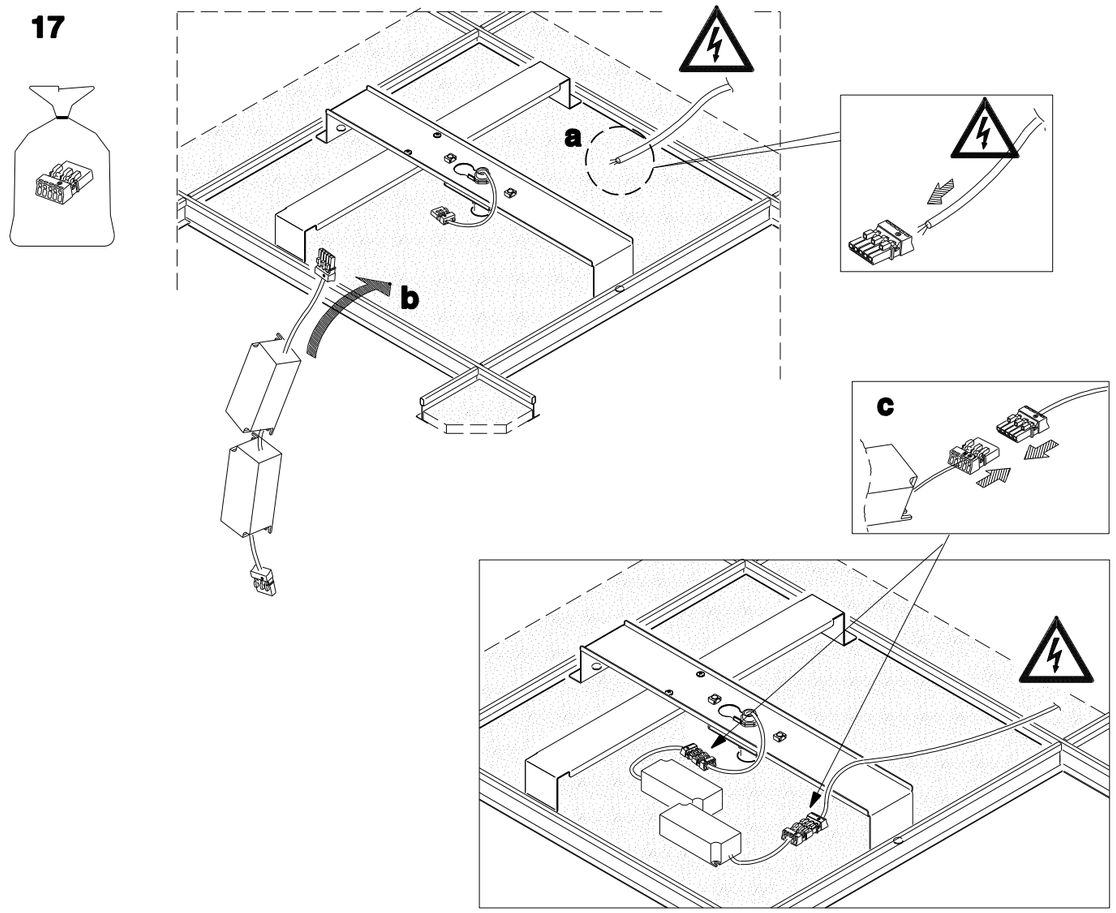
a
b
c

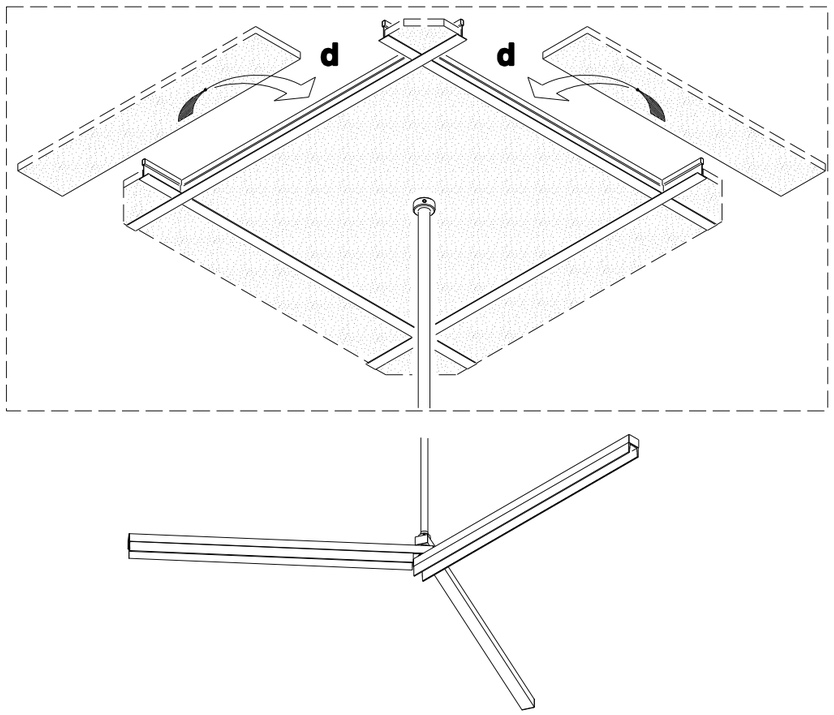
d
d